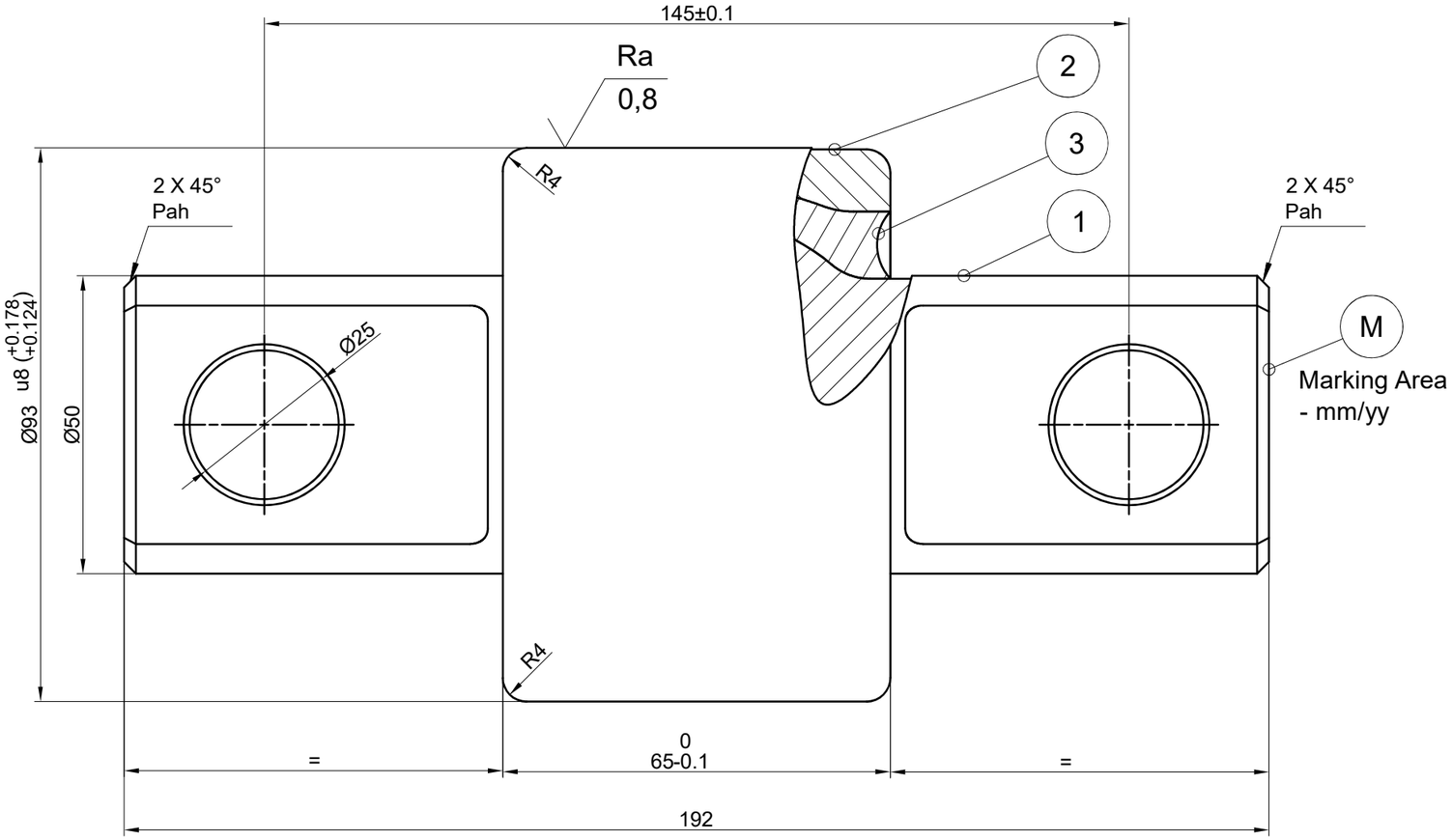

Axial Test

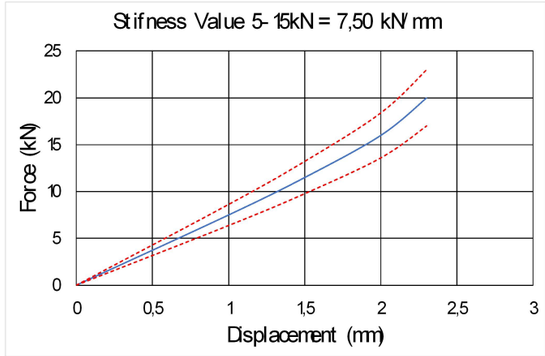

Eksenel Axial Testi Spesifikasyon C(z):
Oda sıcaklığı, Ön Yük 400N, Test hızı 10 mm/dak
Eksenel Cz= 7,50 kN/mm ±%15 (6,37-8,62 kN/mm)
5-15 kN arası eksenel kuvvetler

Radial Test

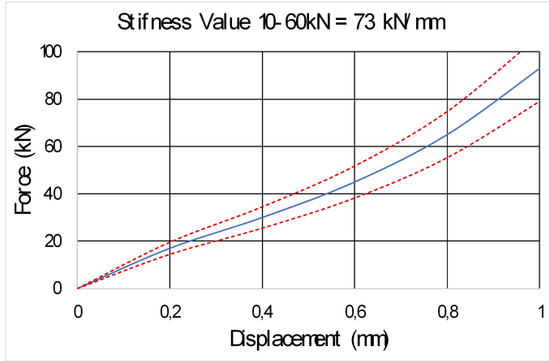

Radial Sertlik Testi Spesifikasyonu C(x,y):
Oda sıcaklığı, Ön Yük 500N, Test hızı 10mm/dak
Radyal Cx,y= 73 kN/mm ±%15 (62-84 kN/mm)
10-60 kN arası eksenel kuvvetler

	Anma Boy	Sınıf	
TS 12708 Çelik Döküm	<1000	6,0	0,8
	<630	4,0	0,7
	<400	3,0	0,6
	<250	3,0	0,4
	100	2,0	0,3
	40	1,5	0,2
	L mm	Ham	İşl.

	Anma Boy	Sınıf	
ISO 2768 Genel Tolerans	<4000	2,0	0,4
	<2000	1,2	0,4
	<1000	0,8	0,3
	<400	0,5	0,3
	30-120	0,3	0,2
	2-30	0,2	0,1
	L mm	m ±	K ±

	Anma Boy	Sınıf	
ISO 13920 Kaynaklı İmalat	>20000	9,0	8,0
	<20000	8,0	7,0
	<16000	7,0	6,0
	<12000	6,0	5,0
	<8000	5,0	4,0
	<4000	4,0	3,0
	<2000	3,0	2,0
	<1000	2,0	1,5
	<400	1,0	1,0
	30-120	1,0	0,5
	2-30	1,0	0,5
	L mm	A ±	E ±

Notlar:
1- Belirtilmemiş köşelere 0,3x45° pah kırın.
2- Parçada pas, darbe, çizik, çapak ve yağa izin verilmez.
3- Aksi belirtilmediği sürece, boyutlar kaplamadan sonradır.
4- Kaplama; ASTM B 841 ÇİNKO NİKEL - TİP A

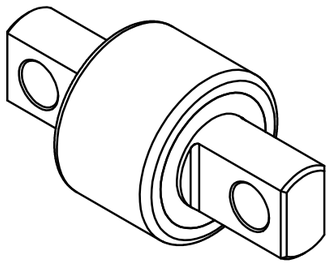

Torsion Testi Spesifikasyonu :
Oda sıcaklığı,
Torsion Stiffness = 85 Nm/° ±%15 (72-98 Nm/°)
±%5° test yapılacaktır.

Cardanic Testi Spesifikasyonu :
Oda sıcaklığı,
Cardanic Stiffness = 76 Nm/° ±%15 (65-88 Nm/°)
±%5° test yapılacaktır.

Parça No	Parça Adı	Adet	Norm / Resim No Firma	Malzeme Firma Kodu	Ölçü	Ağırlık (Kg)
3	KAUÇUK	1		NR 70 Shore		0,100
2	TORK KOLU BÜYÜK BORU	1	E23.24.20.00034	Çelik St-52		1,074
1	TORK KOLU BÜYÜK MİL	1	E23.24.20.00035	Çelik CK-45		2,720

ISO 21920-1	ISO 8015	ISO 2553	Genel Tolerans	ISO 2768	f ☐	m☒	H☐	K☒
EN 15085-2 Üretici Sertifika Sınıfı		CL1☐ CL2☐ CL3☐	Kaynaklı İml.	ISO 13920	A☒	B☐	E☒	F☐
			Çelik Döküm	TS 12708	Lm2☐	Lr2☐	Sm2☐	Sr2☐

Proje Koor./Onay	T.BAZ	13.09.2024	Ölçek	
İşe Bakan/Kontrol	M.ÇUHADAR	13.09.2024	1 : 1	
Hazırlayan	T.ŞABA	13.09.2024		

TURASAS
Türkiye Raylı Sistem Araçları San. A.Ş.

VG. TİPİ

DİŞLİ KUTUSU
TORK KOLU BÜYÜK

E23.24.20.00036

Tarih: | Parça Listesi No: | Sayfa: 1/1 | A3 | REV:00

Şartname No					
Teknik Döküman No					
Stand/Kalıp Demirbaş No					
Yüzey Kaplm./Isıl İşlm/Sertlik		R0	02.09.2024 tarihli 242785 sayılı yazıya istinaden hazırlanmıştır.	13.09.2024	T.ŞABA
Boya/Renk		Değ. No	Yapılan Değişiklik Notu	Tarih	İmza